Information sur les pompes à chaleur air/eau

Weishaupt Evoblock®

WEB 7/10	1,7 – 10,0 kW
WEB 9/14	1,7 – 14,0 kW
WEB 10/15	2,7 – 15,0 kW
WEB 13/20	3,2 – 20,0 kW

L'évolution des pompes à chaleur

La nouvelle génération : compacte et performante

Les pompes à chaleur Weishaupt Evoblock® incarnent la toute dernière génération de systèmes de chauffage économiques, compacts et parfaitement adaptés aux maisons individuelles, ainsi qu'aux logements et immeubles collectifs.

Grâce à un rendement remarquable, la pompe à chaleur Evoblock® exploite l'énergie présente dans l'air ambiant pour chauffer, rafraîchir et produire l'eau chaude sanitaire. Elle peut alimenter aussi bien des radiateurs que des systèmes de chauffage muraux ou au sol, ce qui la rend idéale aussi bien en construction neuve qu'en rénovation.

Une conception complète et aboutie

Avec son équipement de série particulièrement complet, sa compatibilité avec des systèmes de régulation et d'automatisation modernes, ainsi que sa technologie Inverter associée au fluide frigorigène naturel R290 (propane), la gamme Evoblock® répond à presque toutes les exigences actuelles en matière de performance et de confort.

Un fluide frigorigène naturel

Le fluide frigorigène R290 (propane) utilisé dans la gamme Evoblock® présente d'excellentes propriétés thermodynamiques, ce qui en fait un choix idéal pour les pompes à chaleur. En outre, il est disponible en quantité quasiment illimitée. Avec un PRG (Potentiel de Réchauffement Global) de seulement 0,02 (PRG 100 selon le 6ème rapport d'évaluation du GIEC), il fait partie des fluides frigorigènes naturels les plus respectueux de l'environnement et n'est pas concerné par les restrictions imposées par le règlement européen sur les gaz fluorés (F-gaz).

Modèles et puissances	
WEB 7/10	1,7 – 10,0 kW
WEB 9/14	1,7 – 14,0 kW
WEB 10/15	2,7 – 15,0 kW
WEB 13/20	3,2 – 20,0 kW

Gagner du temps et éviter les erreurs

La nouvelle pompe à chaleur Evoblock® est conçue pour être simple à transporter et à installer. Dès l'ouverture de l'emballage de l'unité intérieure, tout est pensé pour faciliter la mise en place : le socle de protection en polystyrène intégré à l'emballage dispose de deux poignées pratiques permettant de la soulever rapidement et de la positionner directement sur le rail de montage. Grâce au système de mise à niveau intégré, l'unité est parfaitement ajustée en quelques instants.
L'unité extérieure peut, elle aussi, être déplacée aisément grâce à des sangles de transport. Il ne reste ensuite qu'à raccorder les unités intérieure et extérieure.

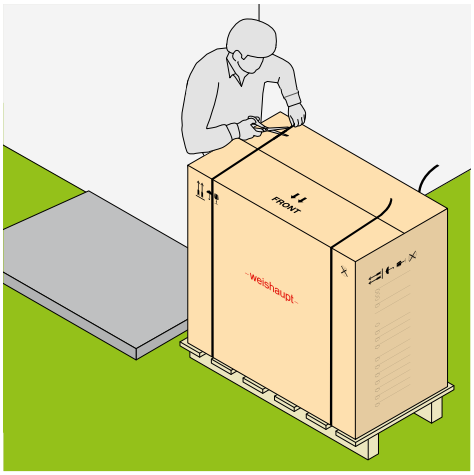

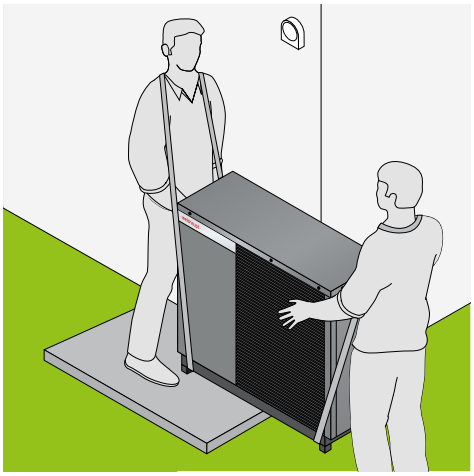

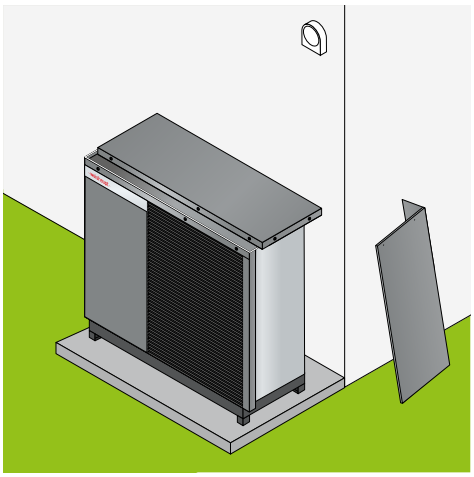

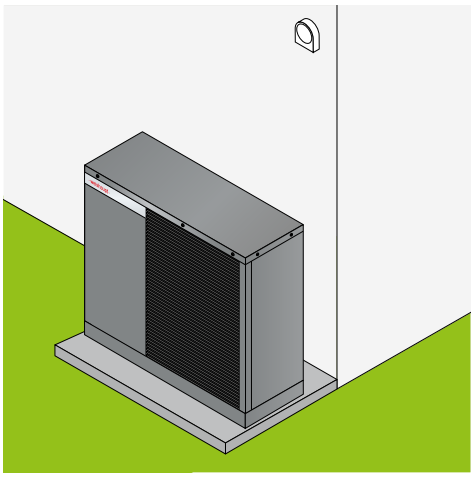

Les dimensions compactes ainsi que les solutions bien pensées et adaptées aux professionnels facilitent le montage et l'installation.

Unité extérieure compacte : silencieuse et performante

Le design épuré de l'unité extérieure s'intègre harmonieusement dans l'environnement.

Avec la nouvelle pompe à chaleur air/eau Evoblock®, Weishaupt redéfinit les standards de performance, de confort et de design.

L'unité extérieure compacte séduit par sa technologie innovante, son rendement énergétique élevé et son fonctionnement silencieux – parfaitement adaptée aussi bien à la rénovation qu'à la construction neuve.

Une efficience qui fait la différence
L'Evoblock® intègre la technologie moderne Inverter et un circuit frigorifique au propane optimisé, offrant un rendement particulièrement élevé, même lorsque les températures extérieures sont basses. Grâce à une température de départ pouvant atteindre 75 °C, elle s'adapte aussi aux installations avec radiateurs — un atout majeur pour les projets de rénovation.

Un fonctionnement très silencieux
Grâce à son concept acoustique innovant, son ventilateur spécialement développé et son flux d'air optimisé, l'Evoblock® affiche un niveau de puissance sonore extrêmement bas. Elle s'intègre ainsi harmonieusement dans les environnements résidentiels les plus sensibles.

Conception compacte – Performance maximale
Avec sa conception compacte et son poids réduit, l'Evoblock® s'installe facilement et s'intègre discrètement dans tout type d'architecture.

Le système Weishaupt, une harmonie parfaite
Associée à l'unité intérieure Weishaupt et à un préparateur d'eau chaude adapté, l'Evoblock® forme un système complet parfaitement harmonieux pour le chauffage, le rafraîchissement et la production d'eau chaude sanitaire. À cela s'ajoute une régulation intelligente, intuitive et connectée, un pilotage simple, confortable et précis, où que vous soyez.

Avantages en un coup d'œil :

- Technologie Inverter moderne pour une haute efficience
- Fonctionnement silencieux grâce à un concept acoustique abouti
- Conception compacte avec dimensions réduites et poids allégé
- Fluide frigorigène naturel R290 (propane) avec un PRG de 0,02
- Disponible en puissances de 10, 14, 15 et 20 kW

1 *Evaporateur à grande surface d'échange pour une absorption efficiente de l'énergie à toutes les températures*

2 *Habillage entièrement galvanisé pour une protection anti-corrosion*

3 *Ventilateur haute performance avec pales inspirées des ailes de chouette pour un fonctionnement silencieux et un flux d'air optimisé*

4 *Montage possible au sol, sur console de pose ou sur semelle filante*

5 *Compresseur rotatif à double cylindre, optimisé pour un fonctionnement avec le fluide frigorigène naturel R290*

6 *Zone de raccordement électrique facilement accessible et codée par couleurs*

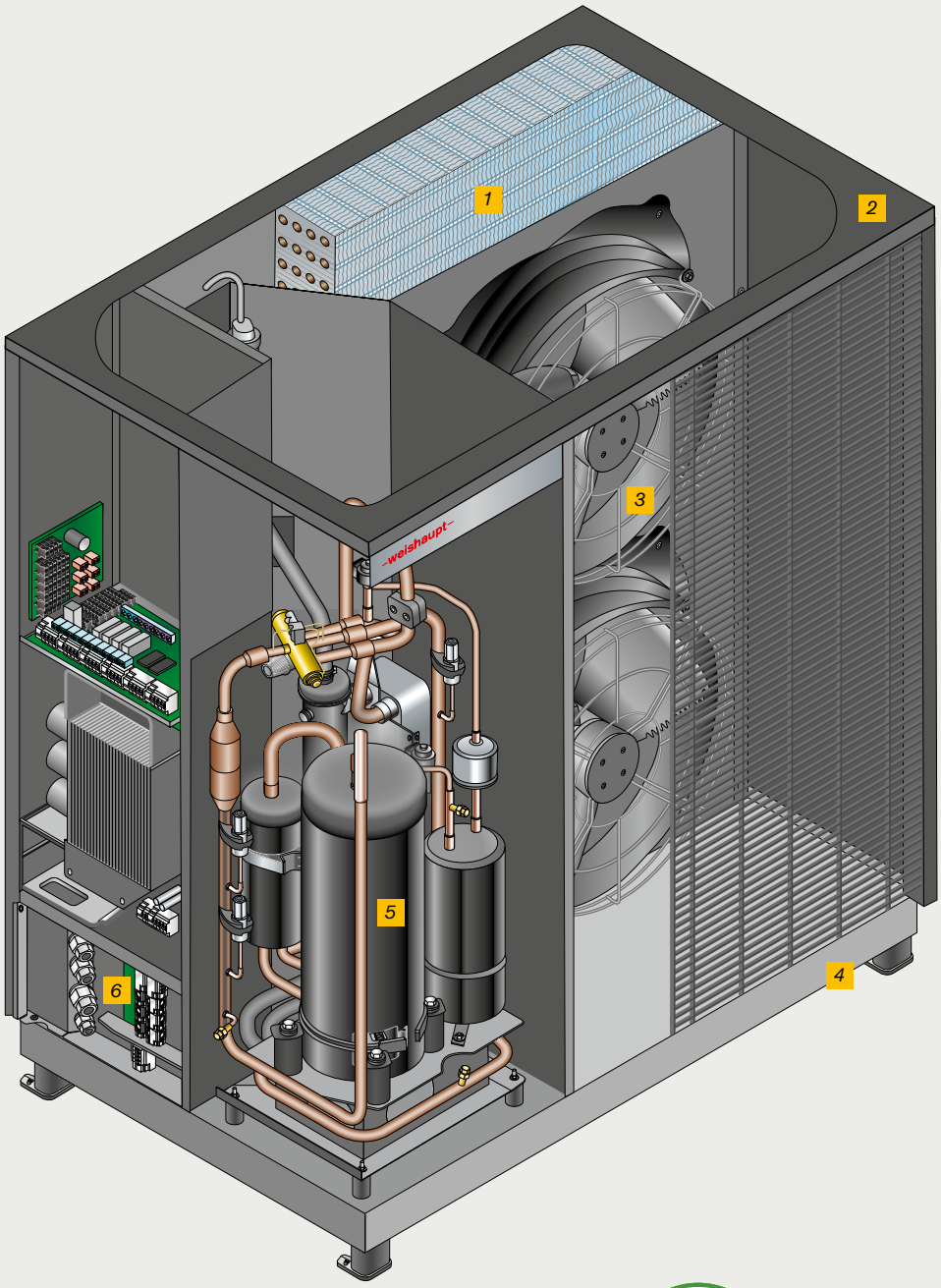

L'utilisation du fluide frigorigène naturel R290 (propane) au sein d'un circuit hermétiquement scellé permet de s'affranchir de l'attestation de capacité frigorifique.

L'unité intérieure intelligente : intuitive et flexible

L'unité intérieure compacte intègre la régulation et le circulateur.

L'unité intérieure compacte offre une grande efficience à la pompe à chaleur Evoblock®.

L'unité intérieure regroupe tous les composants nécessaires pour former avec l'unité extérieure une installation complète et performante. Installée au mur pour un gain de place optimal, elle devient le véritable centre de distribution de chaleur dans le bâtiment.

Un système intelligent
Tous les raccordements hydrauliques et électriques sont clairement disposés et prémontés en usine. Cela réduit considérablement le temps d'installation et garantit une fiabilité de fonctionnement maximale.

Régulation confortable et production d'eau chaude efficace
La régulation intégrée pilote avec précision le chauffage, le rafraîchissement et la production d'eau chaude sanitaire. Son écran couleur, doté d'une navigation intuitive, permet une utilisation simple. Grâce au système de gestion énergétique Weishaupt, les fonctions de commande sont également accessibles via une application ou un navigateur web, offrant un confort d'utilisation optimal.

Le design au service de la fonctionnalité
Avec ses lignes épurées, ses matériaux haut de gamme et son format compact, l'unité intérieure Weishaupt s'intègre harmonieusement dans n'importe quel local technique. Tous les points de maintenance sont facilement accessibles, ce qui simplifie considérablement la mise en service et les interventions de maintenance.

Avantages en un coup d'œil :

- Unité compacte et prémontée pour une installation simple et rapide
- Régulation intégrée pour le chauffage, le rafraîchissement et la production d'eau chaude sanitaire
- Efficacité énergétique maximale grâce à une coordination optimisée du système
- Possibilité de produire de l'eau chaude en été en cas de surplus photovoltaïque uniquement via la résistance électrique intégrée

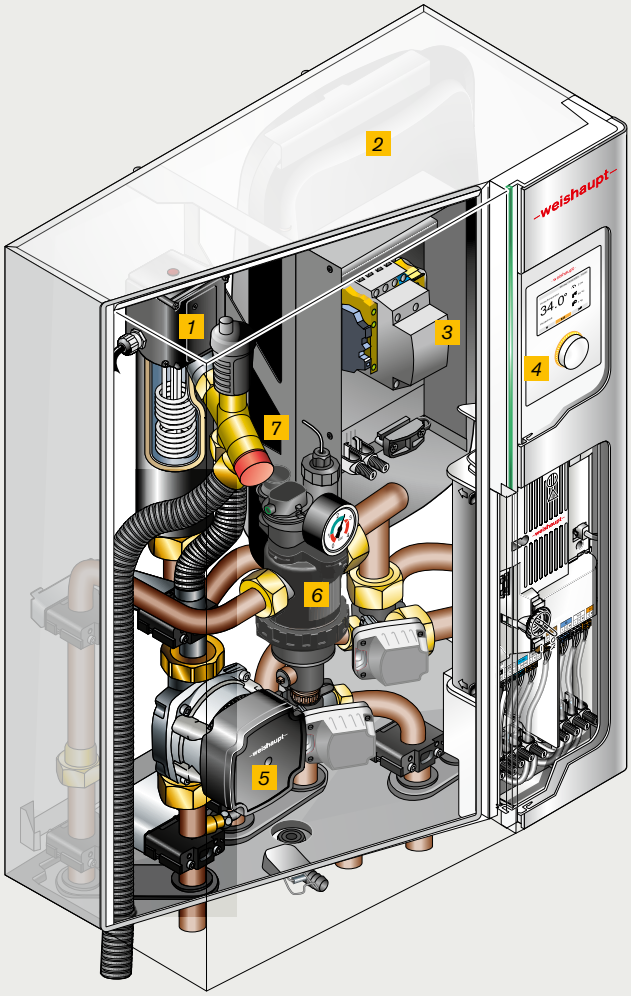

1 Résistance électrique d'appoint à 3 étages de puissance

2 Vase d'expansion de 18 litres

3 Boîtier électrique avec relais intégrés pour la résistance électrique d'appoint

4 Module de commande avec écran couleur

5 Circulateur modulant
Classe d'efficacité énergétique A (A à G)

6 Groupe multifonctionnel avec séparateur de boues et de magnétite et manomètre

7 Soupape de sécurité 3 bar

heat pump KEYMARK

Le label KEYMARK est synonyme de qualité et de sécurité certifiées, conformément aux normes européennes.

SG Ready

Smart Grid est garant de la possibilité de raccordement aux réseaux de distribution électrique intelligents.

Régulation modulaire

Simple :
L'assistant de mise en service Weishaupt.

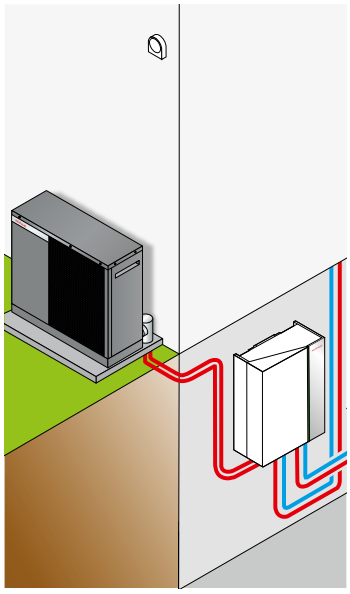

Sur demande :
Mise en service assurée par un technicien Weishaupt.

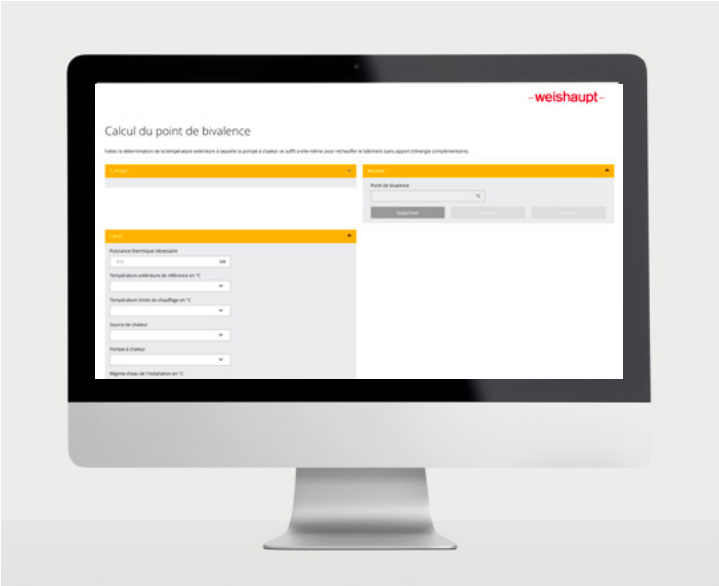

Application en ligne :
Calculateur du point de bivalence pour les pompes à chaleur.

Langage graphique clair – facilité d'utilisation
Le concept intuitif éprouvé "tourner et appuyer" rend l'appareil de commande particulièrement confortable et convivial. L'écran couleur, doté d'un langage de symboles clair, améliore encore la communication entre l'utilisateur et la technique.
Des représentations graphiques remplacent désormais les anciens messages textuels, et presque tous les réglages peuvent être validés par une simple pression sur un bouton. L'assistant de mise en service intelligent guide rapidement et efficacement l'utilisateur à travers le menu dédié.

Weishaupt soutient les professionnels
Que ce soit pour la planification, le dimensionnement des pompes à chaleur ou via des services en ligne pratiques, Weishaupt accompagne les installateurs à chaque étape.

Le dimensionnement de la puissance de chauffage permet de déterminer, en fonction des caractéristiques du bâtiment, la taille d'appareil la plus adaptée.

Weishaupt propose également une analyse de rentabilité ainsi qu'un calculateur de COP annuel, souvent utilisés comme base pour les programmes d'aides publiques.

Pour une planification et une installation optimales, une base de données hydraulique complète, incluant schémas d'installation et schémas électriques est mise à disposition.

Outre les solutions numériques, le contact personnel reste une priorité pour Weishaupt. Grâce aux 13 agences réparties en France, la présence d'interlocuteurs qualifiés à proximité, capables d'accompagner les professionnels à chaque étape de leurs projets, est garantie.

Portail et application de gestion d'énergie Weishaupt
Avec l'application Weishaupt, le smartphone peut devenir, si souhaité, l'interface de commande principal de l'installation de chauffage.

Les utilisateurs bénéficient ainsi d'un pilotage simple, intuitif et accessible à tout moment.
Les professionnels profitent eux aussi du système de gestion d'énergie Weishaupt :
via le portail WEM, ils peuvent proposer à leurs clients des services de télésurveillance et de télémaintenance, renforçant ainsi la qualité de leur accompagnement et la fidélisation de leur clientèle.

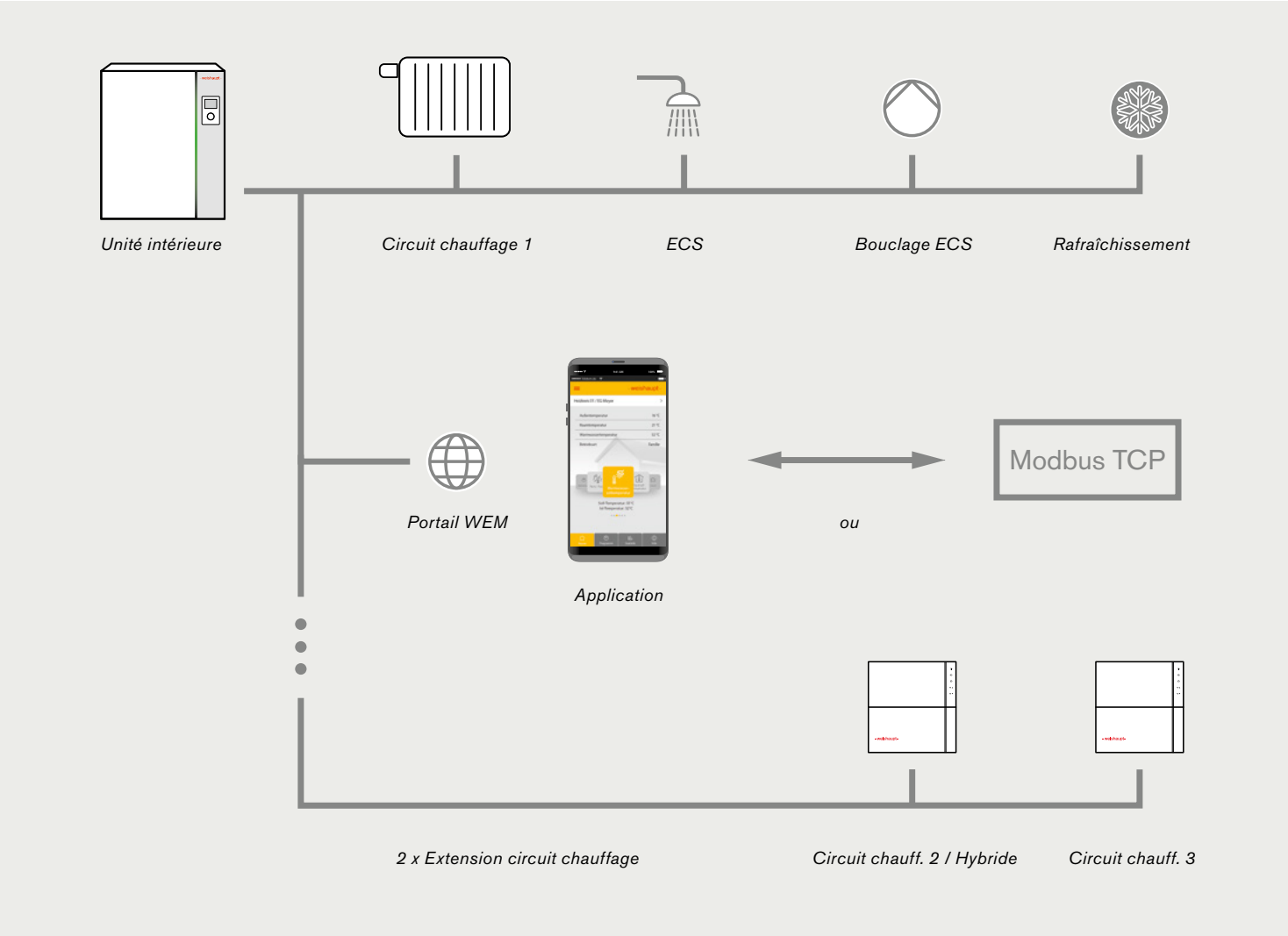

Conception modulaire : Système de management énergétique Weishaupt.

Stocker la chaleur : utiliser l'énergie intelligemment

La gamme de préparateurs ECS – parfaitement adaptée à chaque système
La gamme de préparateurs d'ECS Weishaupt propose une solution adaptée à chaque besoin : du préparateur compact destiné aux maisons individuelles jusqu'au stock tampon de grand volume conçu pour les systèmes de chauffage les plus complexes.
Tous les préparateurs sont parfaitement compatibles avec les systèmes de chauffage Weishaupt et garantissent une efficience maximale, une longévité exemplaire et une hygiène irréprochable.

Préparateurs ECS – confort et efficience au premier plan

Les préparateurs d'eau chaude sanitaire Weishaupt garantissent une eau chaude hygiénique. Ils sont fabriqués à partir de matériaux de haute qualité — acier émaillé ou acier inoxydable — et dotés d'une isolation thermique performante, assurant ainsi un fonctionnement durable et économe en énergie.

Avantages :

- Production ECS hygiénique grâce à une cuve durable en acier émaillé ou en acier inoxydable
- Isolation thermique optimisée pour réduire au maximum les pertes d'énergie
- Large choix de volumes et de modèles pour s'adapter à chaque installation
- Compatibilité parfaite avec l'ensemble des générateurs de chaleur Weishaupt

Stocks tampons – gestion optimale de l'énergie

Pour les installations équipées de pompes à chaleur, de systèmes solaires thermiques ou de circuits multiples, les stocks tampons Weishaupt offrent une flexibilité maximale.
Ils stockent la chaleur excédentaire et la restituent en fonction des besoins, ce qui garantit un fonctionnement régulier, efficient et respectueux des composants de l'ensemble de l'installation.

Avantages :

- Optimisation du rendement global de l'installation grâce à un temps de fonctionnement prolongé des générateurs de chaleur
- Systèmes de stratification assurant une distribution de chaleur particulièrement efficiente
- Nombreuses possibilités de raccordement, compatibles avec les circuits de chauffage, les systèmes solaires et les pompes à chaleur
- Disponibles en différents volumes et variantes d'isolation pour s'adapter à chaque projet

Préparateurs modulaires – deux fonctions en une

Les préparateurs modulaires Weishaupt combinent les avantages des stocks tampons et des préparateurs d'ECS dans un seul appareil. Ils constituent ainsi la solution idéale pour les installations compactes équipées de pompes à chaleur ou de systèmes solaires, où gain de place et efficience sont essentiels.

Avantages :

- Stock tampon et préparateur d'ECS réunis en une seule unité
- Système de charge stratifiée assurant une distribution optimale de l'énergie
- Conception très compacte, parfaitement adaptée aux espaces réduits
- Idéal aussi bien pour les constructions neuves que pour les rénovations

1 *Préparateur ECS (300 Litres)*

2 *Stock tampon (120 Litres)*

3 *Entrée stock tampon*

4 *Sortie stock tampon*

5 *Eau chaude sanitaire*

6 *Départ générateur de chaleur*

7 *Bouclage ECS*

8 *Retour générateur de chaleur*

9 *Eau froide sanitaire*

10 *Anode en magnésium*

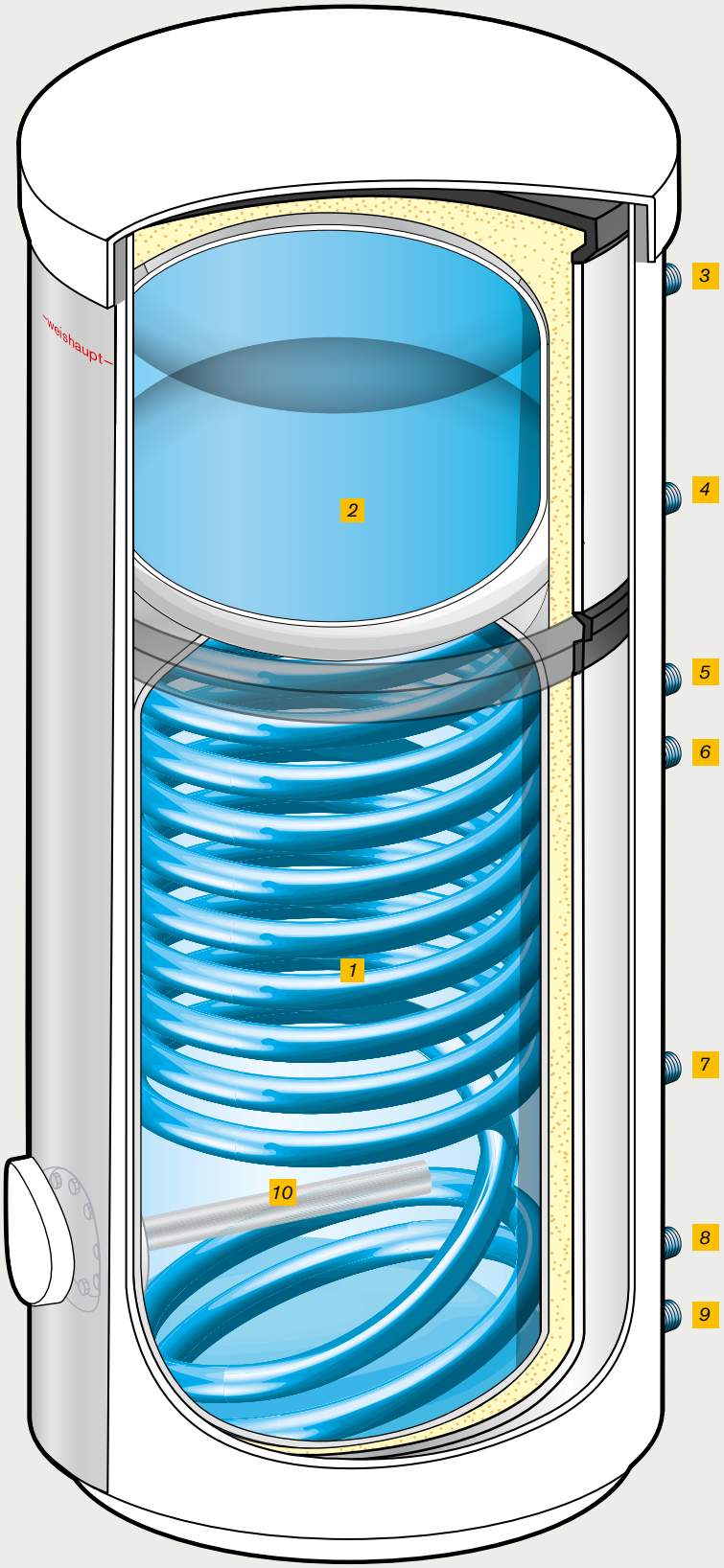

Tous les préparateurs Weishaupt sont fabriqués selon les normes de qualité les plus strictes et conçus pour une longue durée de vie. Des matériaux de haute qualité, une fabrication précise et une intégration parfaite au système garantissent une fiabilité pendant de nombreuses années.

Illustration : Préparateur modulaire WMS. Classe d'efficacité énergétique A (A à G).

Systèmes hybrides : le meilleur des deux mondes

Un système hybride combine une pompe à chaleur écologique et une chaudière à condensation gaz fiable pour former un système global intelligent.

La pompe à chaleur utilise l'énergie environnementale pour couvrir la charge de base – c'est-à-dire la majeure partie des besoins en chaleur sur l'année. Lors des journées très froides ou en cas de besoins thermiques élevés, la chaudière à condensation prend automatiquement le relais pour garantir un confort constant et une chaleur fiable. L'interaction intelligente des deux systèmes assure une utilisation optimale de l'énergie tout en minimisant les coûts.

Ainsi, il est par exemple possible d'installer une pompe à chaleur plus petite sans compromettre le confort de chauffage.
De plus, une chaudière à condensation gaz permet de satisfaire plus efficacement aux exigences élevées en matière d'hygiène de l'eau chaude sanitaire.

L'utilisation des deux systèmes se fait généralement de manière automatique, mais ils peuvent également être pilotés individuellement. L'utilisateur d'un système hybride combinant pompe à chaleur et chaudière gaz peut donc basculer à tout moment entre les deux énergies : électricité et gaz.

De plus, la répartition de la contribution énergétique entre les deux systèmes peut être ajustée. Cela permet de s'adapter facilement à l'évolution des prix de l'électricité et du gaz, ou de répondre au souhait de réduire au maximum les émissions de CO_2.

La double bouteille de découplage Weishaupt permet d'anticiper la mise en œuvre d'un système hybride : la chaudière à condensation gaz peut d'abord être installée seule, puis être complétée ultérieurement par une pompe à chaleur.

Le préparateur hybride WAS 400 Hyb-LE complète idéalement le système et offre une flexibilité maximale pour la production d'eau chaude sanitaire. En fonction du mode de fonctionnement et de l'évolution des prix de l'énergie, l'eau chaude sanitaire peut être préparée soit par la pompe à chaleur, soit par la chaudière à condensation gaz, voire par les deux. Ainsi, le générateur le plus performant peut toujours être utilisé pour garantir un rendement optimal et un maximum de confort.

Avantages :

- Fonctionnement économique même avec des températures de départ élevées (> 55 °C), par exemple avec radiateurs ou pour la préparation d'ECS
- Amélioration du COP annuel de la pompe à chaleur grâce à un point de fonctionnement optimal
- Haute performance en production ECS grâce à une combinaison de systèmes particulièrement efficace
- Grande sécurité de fonctionnement grâce à deux générateurs et deux sources d'énergie indépendants
- Optimisation des coûts énergétiques via la sélection automatique du système le plus performant
- Excellente hygiène de l'ECS grâce à des températures de stockage supérieures à 60 °C

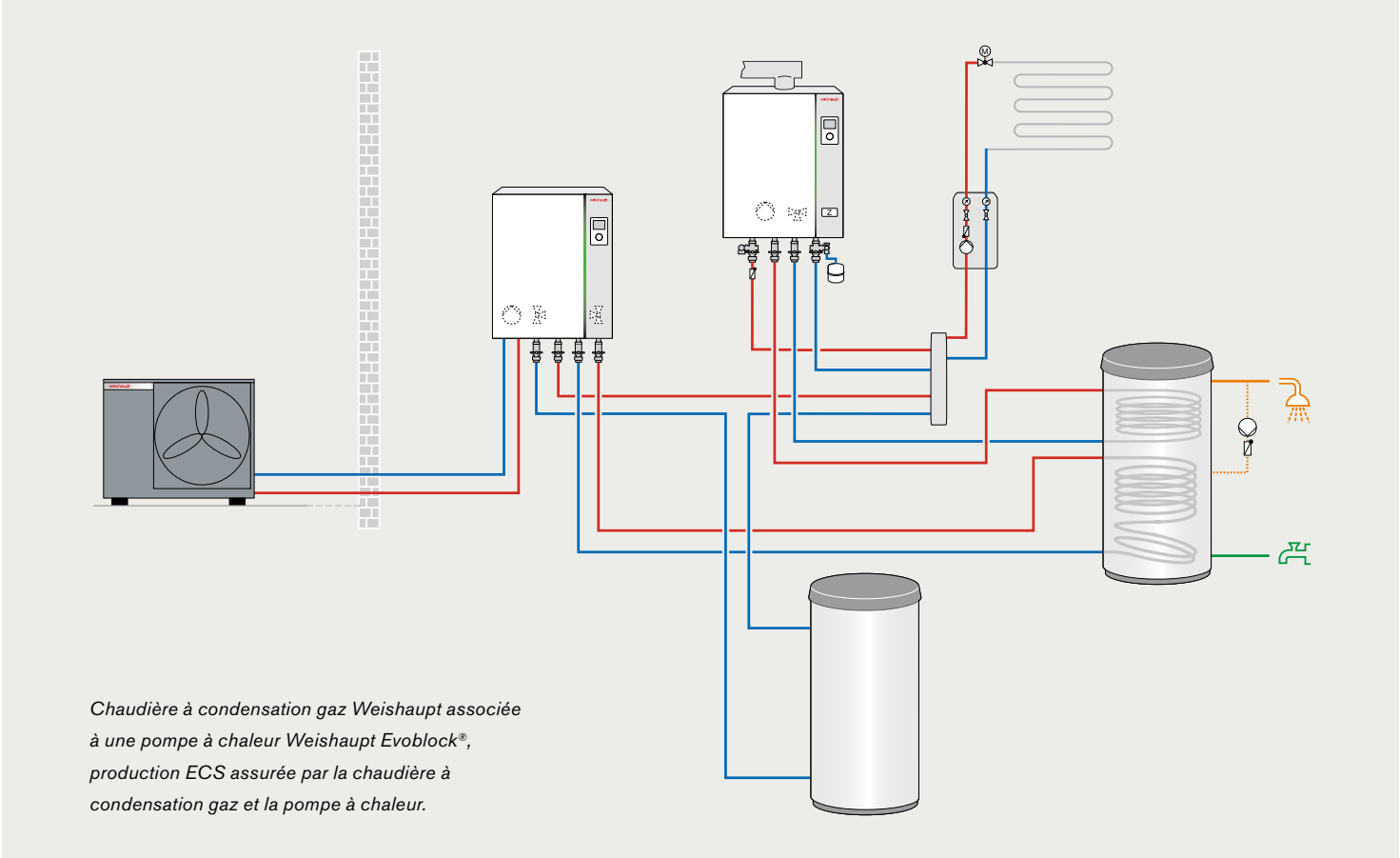

Chaudière à condensation gaz Weishaupt associée à une pompe à chaleur Weishaupt Evoblock®, production ECS assurée par la chaudière à condensation gaz et la pompe à chaleur.

Evoblock®

Dimensions unité extérieure

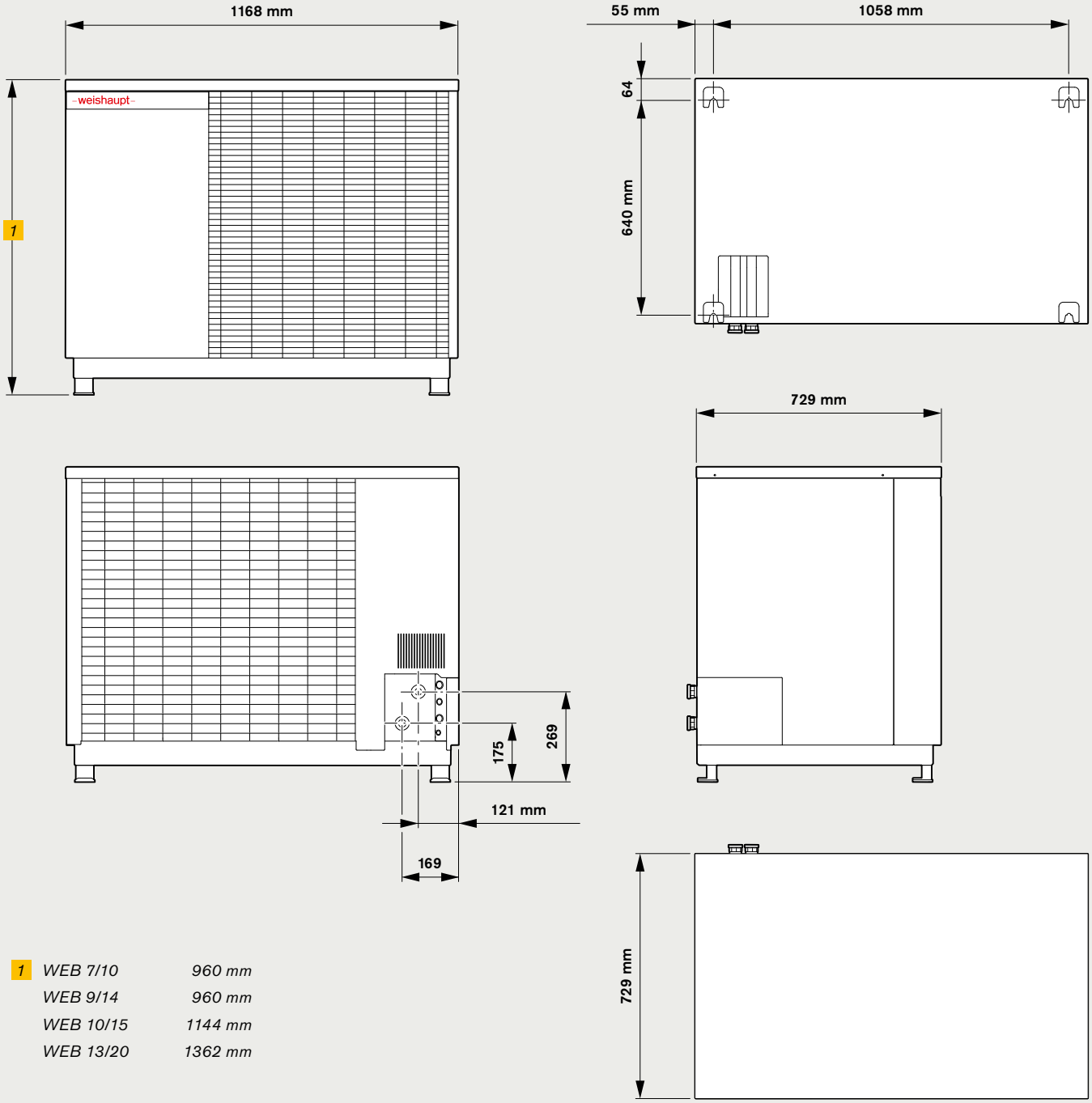

1	*WEB 7/10*	*960 mm*
	WEB 9/14	*960 mm*
	WEB 10/15	*1144 mm*
	WEB 13/20	*1362 mm*

Caractéristiques techniques pompes à chaleur	WEB 7/10	WEB 9/14	WEB 10/15	WEB 13/20
Classe d'efficacité énergétique PAC W35 (A+++ à D) en %	A+++ 200	A+++ 181	A+++ 195	A+++ 193
Classe d'efficacité énergétique PAC W55 (A+++ à D) en %	A+++ 158	A++ 148	A+++ 157	A+++ 157
N° d'enregistrement EPREL	2735478	2735610	2735609	2735611
N° d'agrément CEE	58-2026-000003	58-2026-000004	58-2026-000005	58-2026-000006
Prated A-10/W35 (EN 14825) *	8 kW	11 kW	12 kW	15 kW
Prated A-10/W55 (EN 14825) *	8 kW	11 kW	12 kW	15 kW
SCOP 35 °C (EN 14825)	5,09	4,59	4,96	4,89
SCOP 55 °C (EN 14825)	4,02	3,79	3,99	4,01
Puissance de chauffage pour A2/W35 (EN 14511)	3,29 kW	5,87 kW	4,09 kW	4,82 kW
Puissance de chauffage pour A-7/W35 (EN 14511)	7,09 kW	9,49 kW	10,07 kW	13,15 kW
Puissance de rafraîchissement A35/W7 max.	6,51 kW	8,27 kW	9,33 kW	10,09 kW
Puiss. rafraîchissem. pour A35/W18 charge partielle (EN 14511)	3,15 kW	3,96 kW	4,29 kW	5,81 kW
Puissance de rafraîchissement A35/W18 max.	6,98 kW	8,94 kW	10,51 kW	12,95 kW
COP chauffage pour A7/W35 (EN 14511)	5,50	5,40	5,40	5,41
COP chauffage pour A2/W35 (EN 14511)	4,57	3,96	4,54	4,41
COP chauffage pour A-7/W35 (EN 14511)	3,25	2,80	3,15	3,11
COP rafraîchissement pour A35/W7 max.	2,97	2,52	2,76	3,14
COP rafraîchiss. pour A35/W18 à charge partielle (EN 14511)	5,29	5,24	5,46	5,41
COP rafraîchissement pour A35/W18 max.	4,28	3,65	4,01	4,11
Puissance sonore (EN 12102)	43 dB(A)	48 dB(A)	46 dB(A)	45 dB(A)
Temp. limites de fonct. mode chauffage T° ext. min. / max.	-25 / 40 °C	-25 / 40 °C	-25 / 40 °C	-25 / 40 °C
Température de départ chauffage max.	75 °C	75 °C	75 °C	75 °C
Temp. limites de fonct. mode rafraîchiss. T° ext. min. / max.	15 / 45 °C	15 / 45 °C	15 / 45 °C	15 / 45 °C
Temp. limites de fonct. T° départ eau de rafraîchiss. min. / max.	7 / 35 °C	7 / 35 °C	7 / 35 °C	7 / 35 °C
Hauteur	960 mm	960 mm	1144 mm	1365 mm
Largeur	1168 mm	1168 mm	1168 mm	1168 mm
Profondeur	729 mm	729 mm	729 mm	729 mm
Poids	144 kg	150 kg	166 kg	205 kg
Tension nominale du compresseur	230 V	230 V	400 V	400 V
Volume fluide frigorigène R290	1,4 kg	1,4 kg	1,6 kg	2,15 kg

* dans les conditions climatiques moyennes

Evoblock®

Dimensions unité intérieure

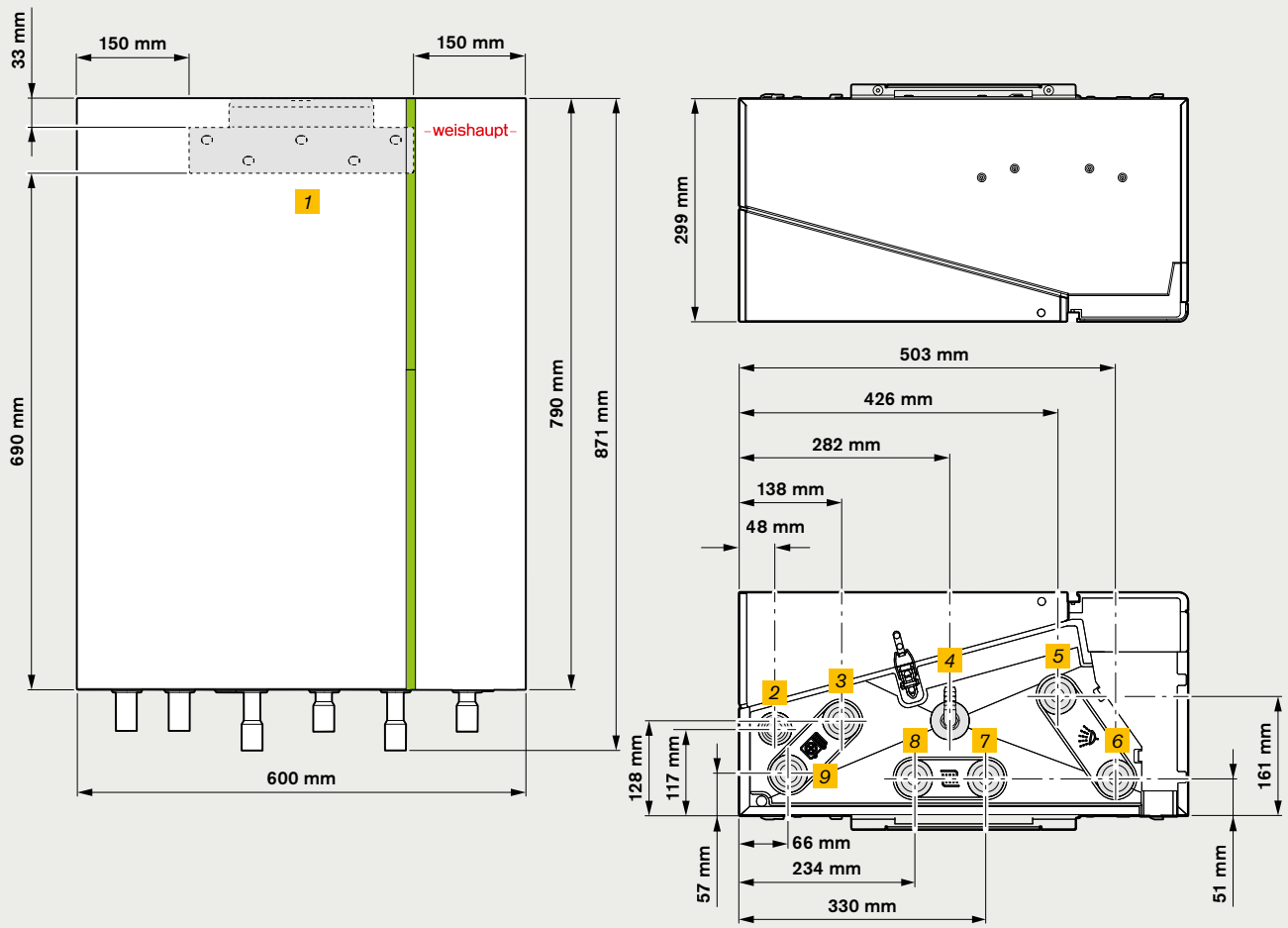

1 *Etrier de fixation murale (cheville Ø 10 mm)*
2 *Evacuation soupape de sécurité*
3 *Départ pompe à chaleur (Ø extérieur 28 mm)*
4 *Raccordements condensats*
5 *Retour circuit charge ECS (Ø extérieur 28 mm)*
6 *Départ circuit charge ECS(Ø extérieur 28 mm)*
7 *Départ chauffage (Ø extérieur 28 mm)*
8 *Retour chauffage (Ø extérieur 28 mm)*
9 *Retour pompe à chaleur (Ø extérieur 28 mm)*

Raccordements hydrauliques

Grâce aux tubes ondulés en acier inoxydable fournis, l'unité extérieure peut être raccordée soit par le bas, soit par l'arrière.

Code de référence

W EB 7 / 10 A RMED AI

- AI: A=Unité extérieure
- RMED: Exécution : R=Réversible M=Modulante E=Monophasé D=Triphasé
- A: Indice de construction
- 10: Puissance en kW pour A-16 avec température de bivalence -5 °C
- 7: Puissance nominale en kW pour A-7/W35
- EB: EB=Evoblock®
- W: Pompe à chaleur Weishaupt

Puissance de chauffage Weishaupt Evoblock® WEB 7/10-A-RME-A

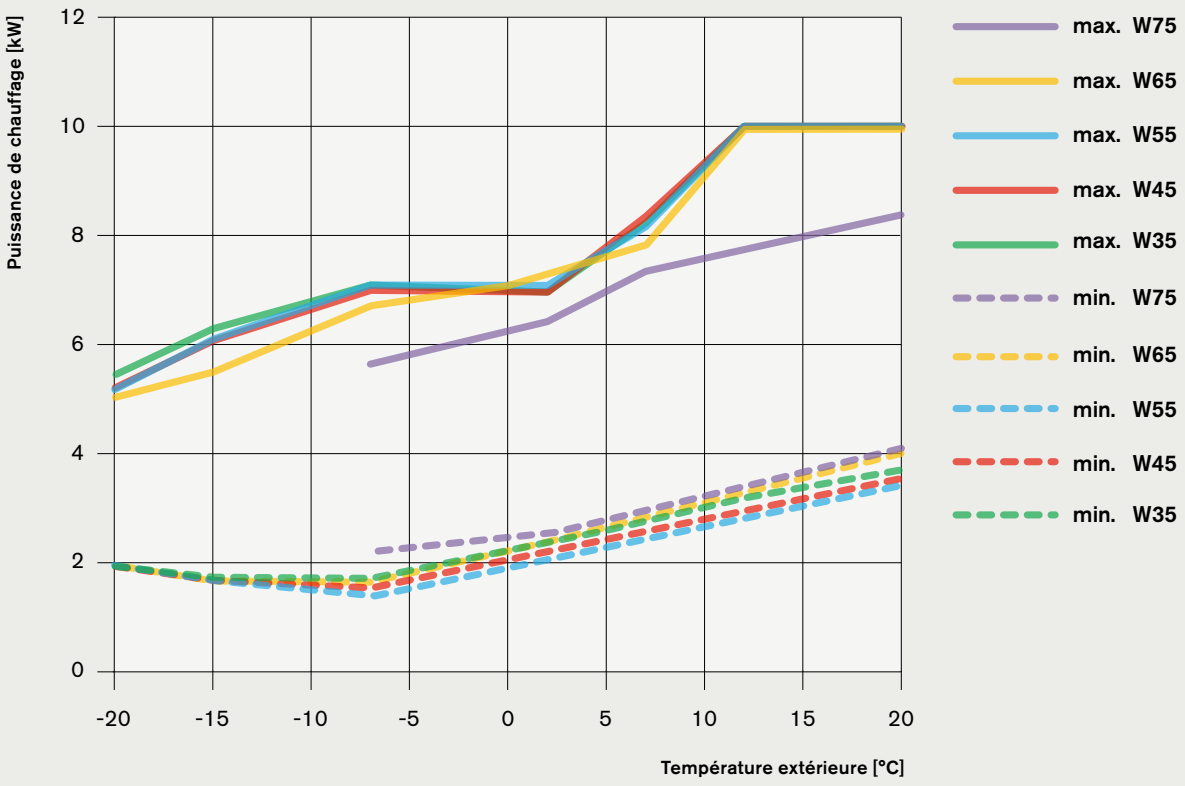

Puissance de chauffage Weishaupt Evoblock® WEB 9/14-A-RME-A

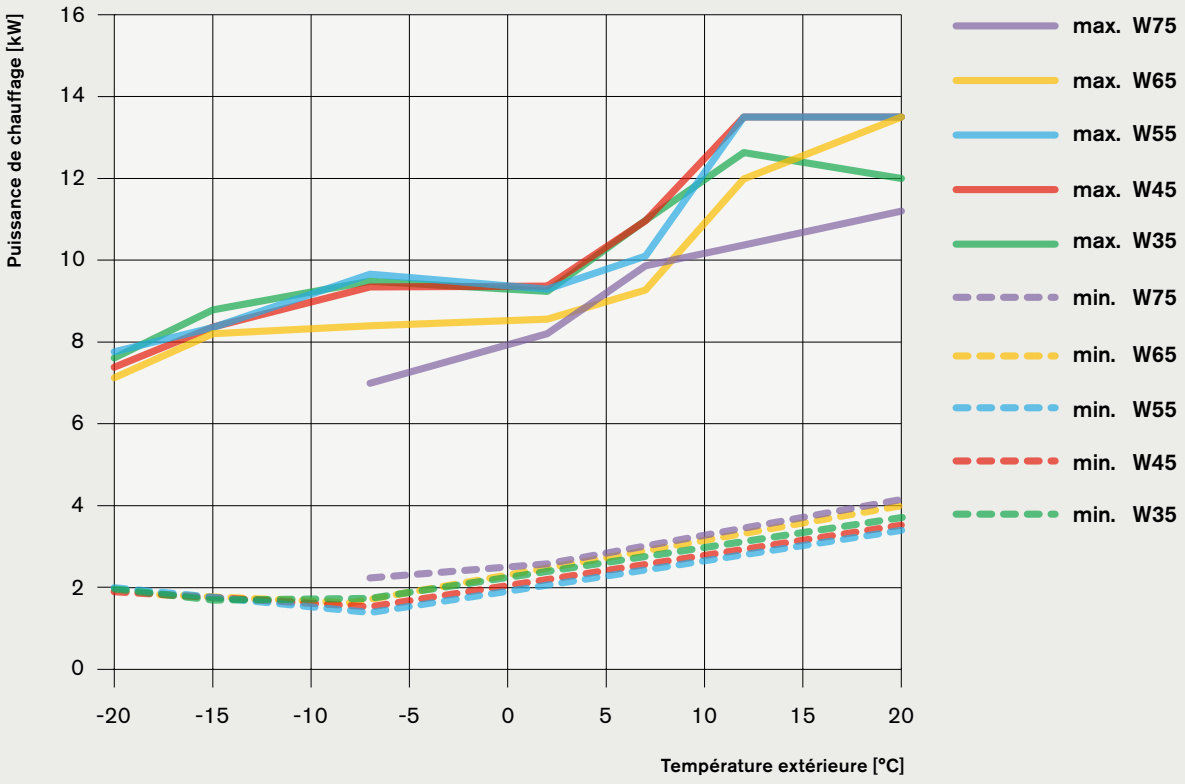

Puissance de chauffage Weishaupt Evoblock® WEB 10/15-A-RMD-A

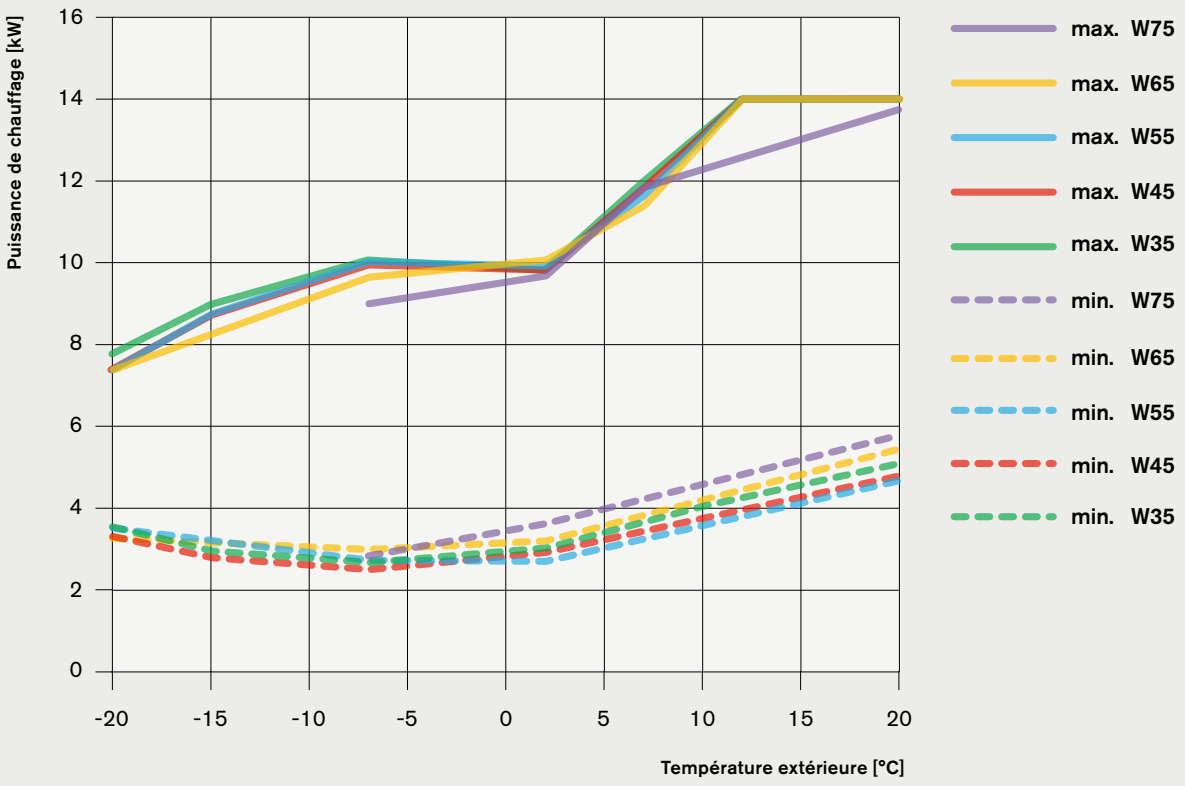

Puissance de chauffage Weishaupt Evoblock® WEB 13/20-A-RMD-A

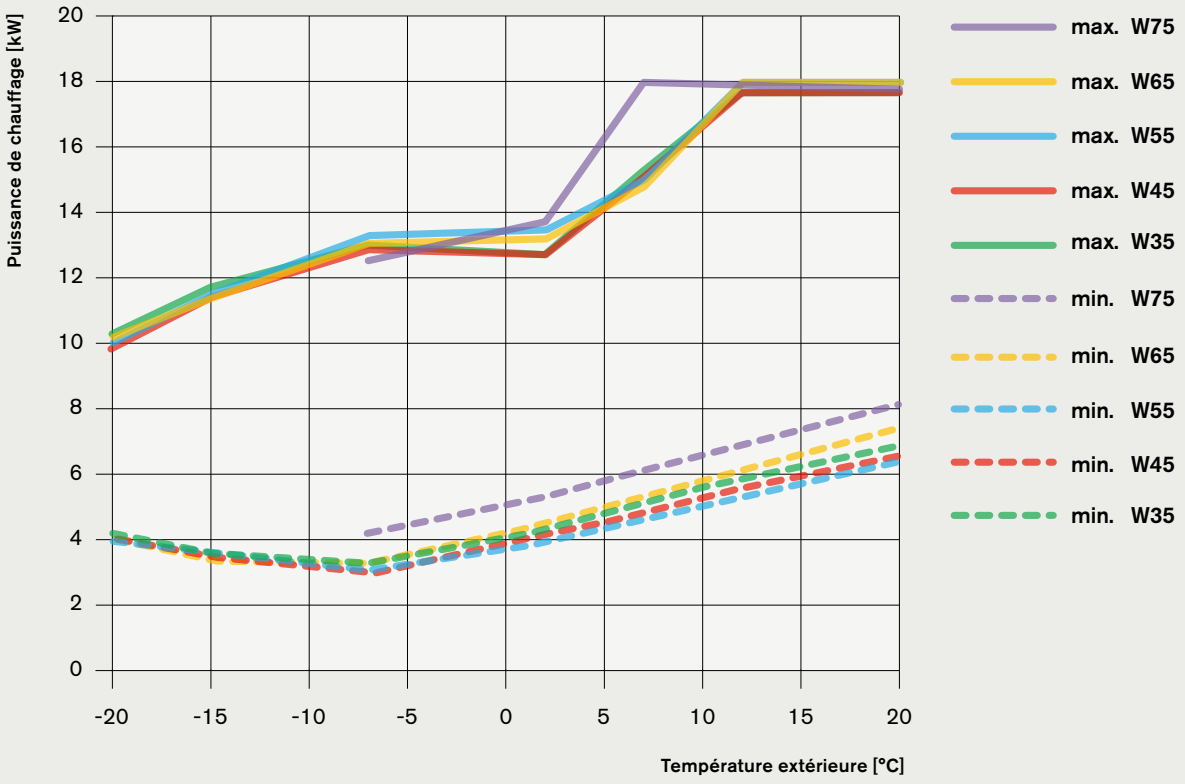

Nous sommes présents, à vos côtés.

Weishaupt SAS
68000 Colmar
Tél. 03 89 20 50 50
www.weishaupt.fr
info@weishaupt.fr

*Imprimé n° 83**6038**05, Avril 2026*
Sous réserve de toute modification.
Reproduction interdite.

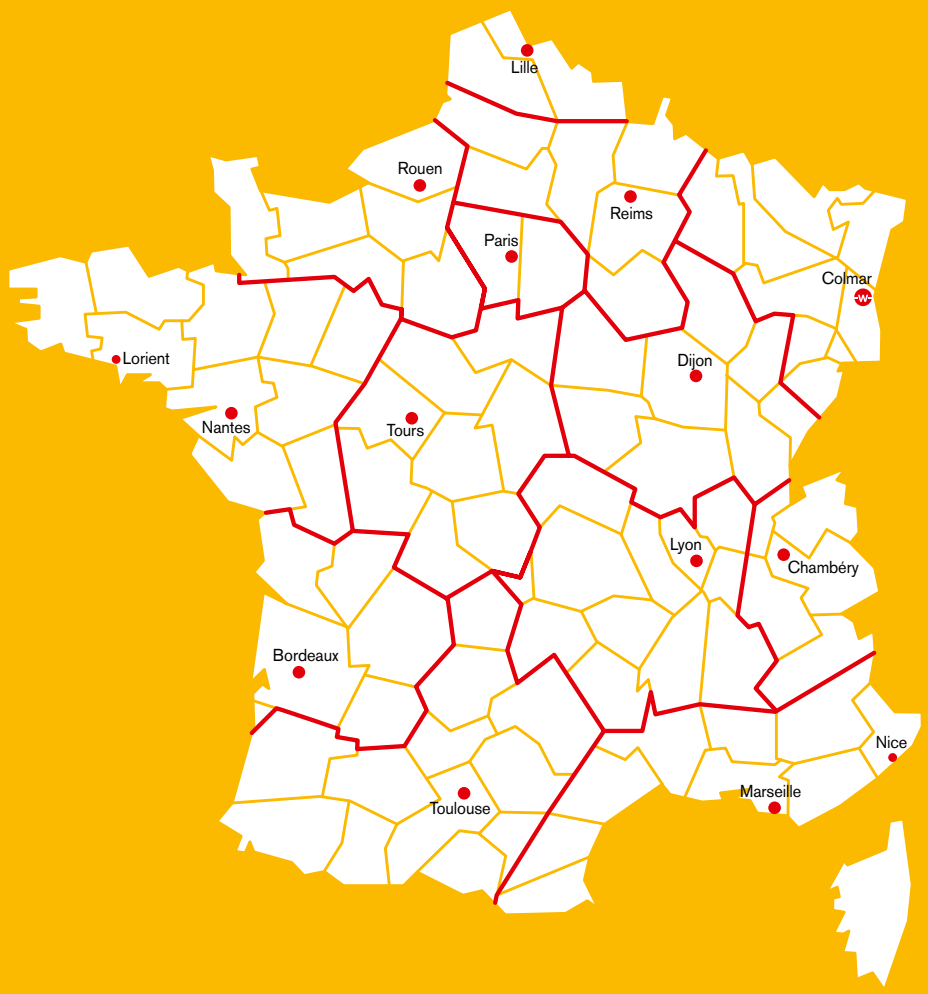

Bordeaux
05 57 92 32 62
Chambéry
04 79 26 95 60
Colmar
03 89 20 50 90
Dijon
03 80 59 67 20
Lille
03 20 05 44 10
Lorient
02 97 05 06 36
Lyon
04 72 14 99 00
Marseille
04 91 02 41 14
Nantes
02 51 89 65 00
Nice
04 92 12 00 50
Paris
01 45 60 04 62
Reims
03 26 85 62 32
Rouen
02 35 65 00 41
Toulouse
05 34 60 95 80
Tours
02 47 71 10 50

Siège Social

Points de vente